15.Radiator Fan System

A: WIRING DIAGRAM

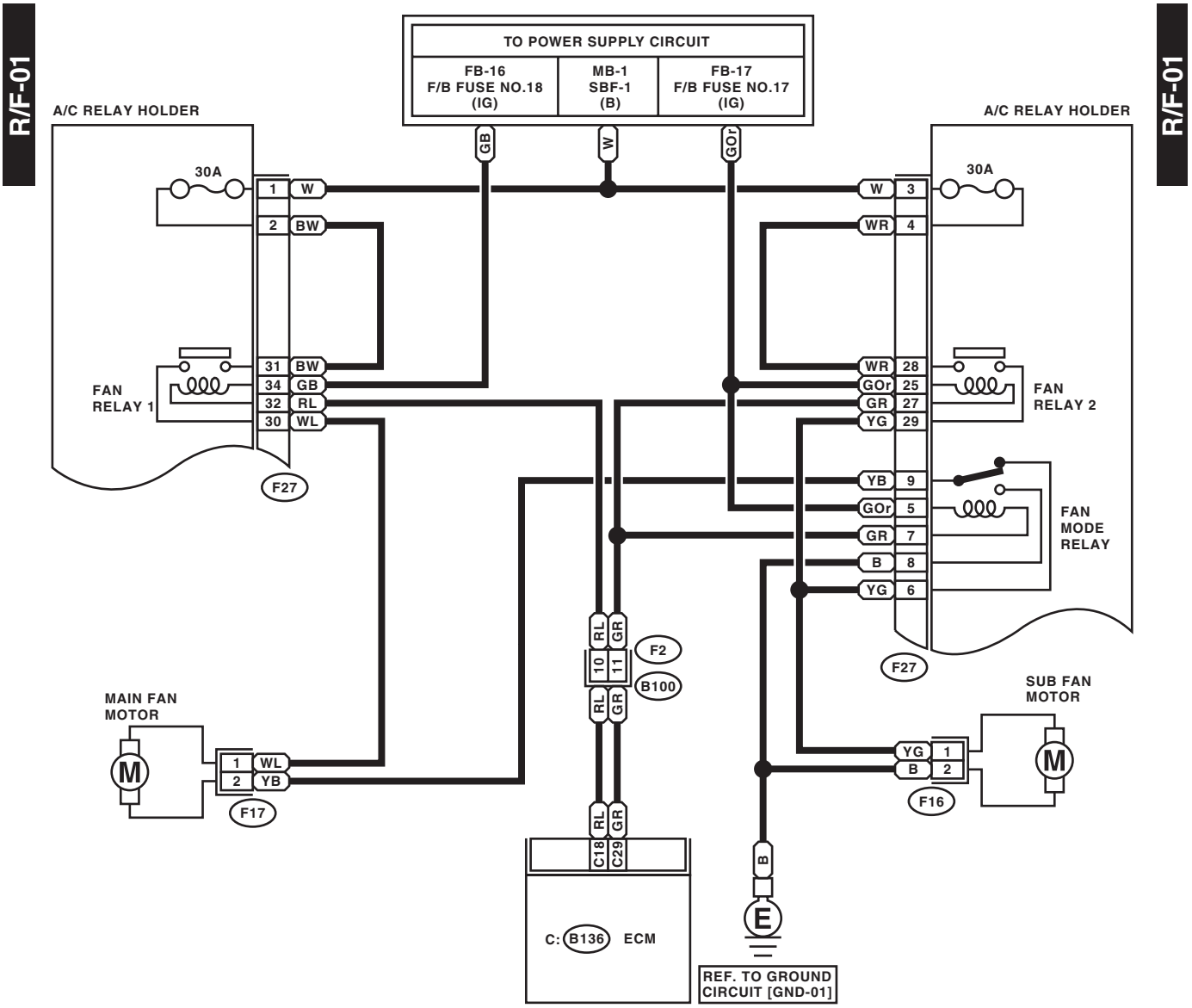

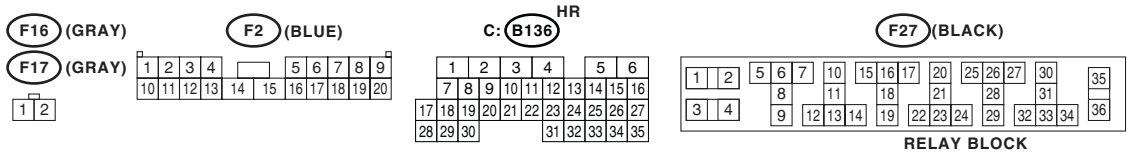

WI-11634